sanindusa®
www.sanindusa.pt

www
sanindusa.pt

BASE DE CHUVEIRO
PLATOS DE DUCHA
RECEVEUR DE DOUCHE
SHOWER TRAY - PIATTO DOCCIA
MARINA / MARINA PLUS

MARINA / MARINA PLUS_IM02

INSTRUÇÃO DE INSTALAÇÃO ASSEMBLY INSTRUCTIONS NOTICE DE MONTAGE INSTRUCCIONES DE MONTAJE INSTRUZIONI DI MONTAGGIO

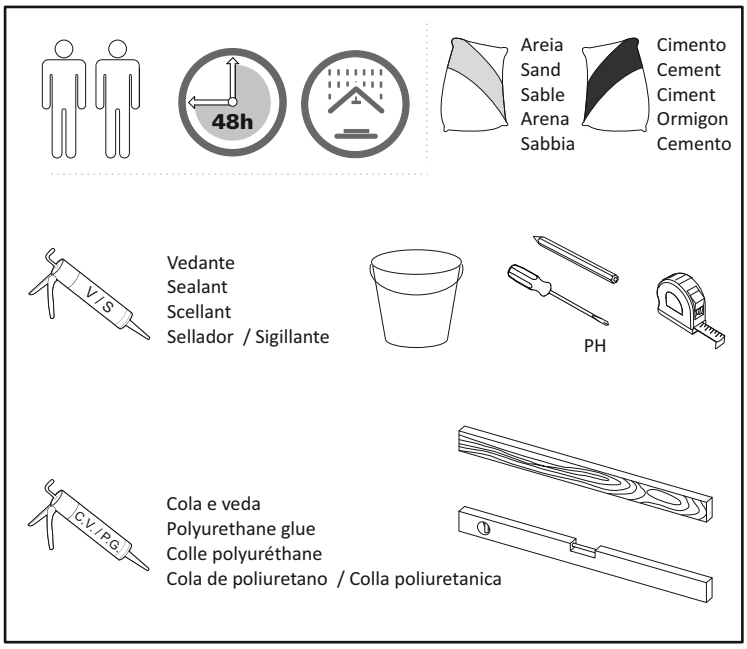

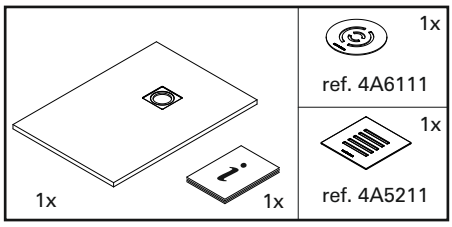

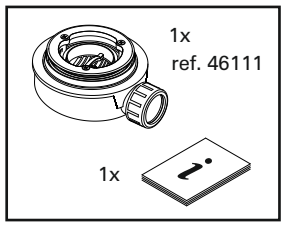

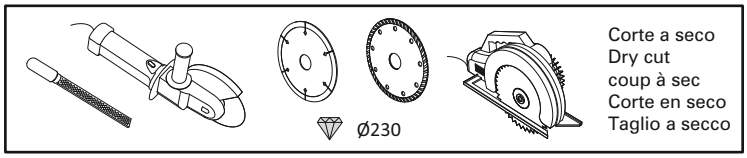

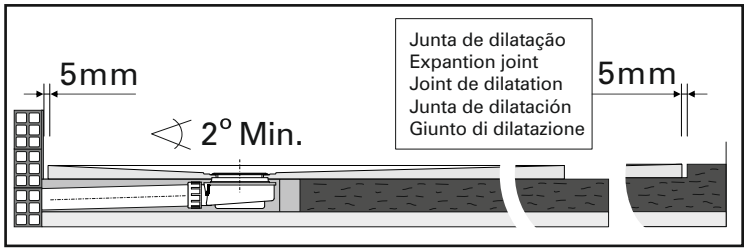

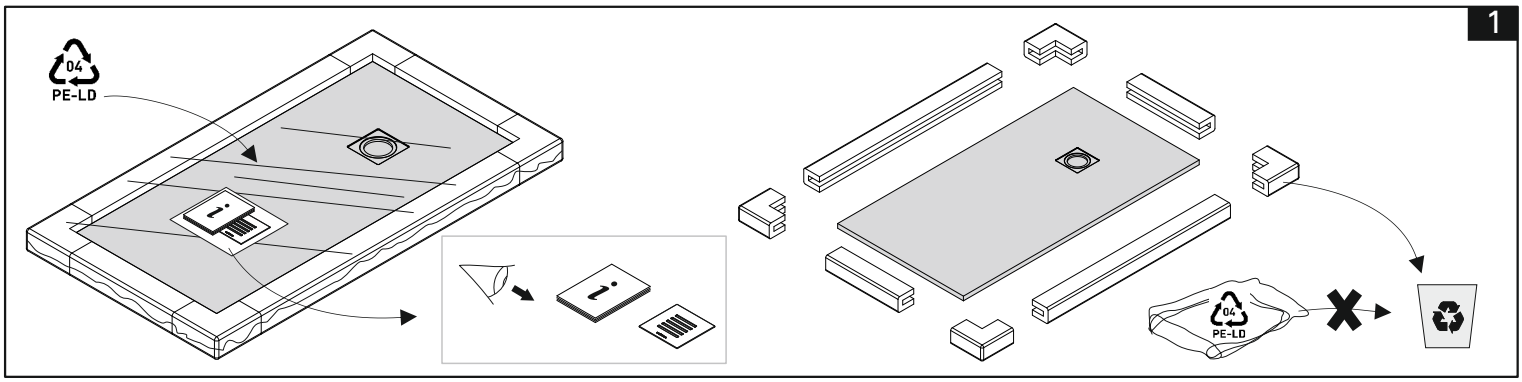

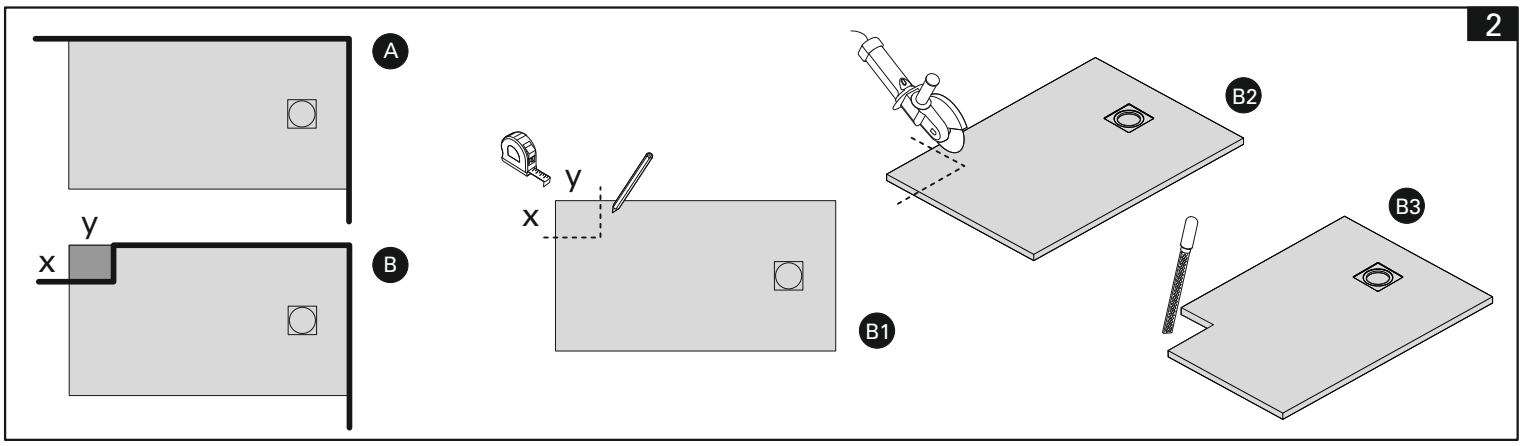

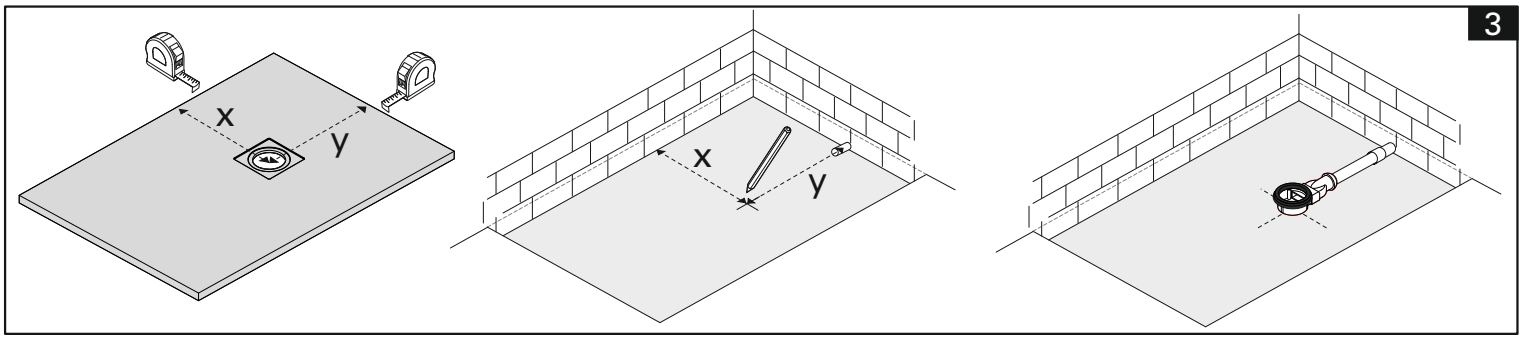

Sanindusa S.A. reserva o direito de fazer alterações técnicas sem aviso prévio
Sanindusa S.A. réserve le droit de faire des altérations techniques sans information prealable.
Sanindusa S.A. reserva el derecho de hacer alteraciones técnicas sin previo aviso.
Sanindusa S.A. reserves the right to introduce technical improvements without previous notice.
Sanindusa S.A. si reserva il dirittodi effettuarre cambiamenti tecnici sensa preavviso

sanindusa®
www.sanindusa.pt

www
sanindusa.pt

BASE DE CHUVEIRO
PLATOS DE DUCHA
RECEVEUR DE DOUCHE
SHOWER TRAY - PIATTO DOCCIA
MARINA / MARINA PLUS

MARINA / MARINA PLUS_IM02

INSTRUÇÃO DE INSTALAÇÃO ASSEMBLY INSTRUCTIONS NOTICE DE MONTAGE INSTRUCCIONES DE MONTAJE INSTRUZIONI DI MONTAGGIO

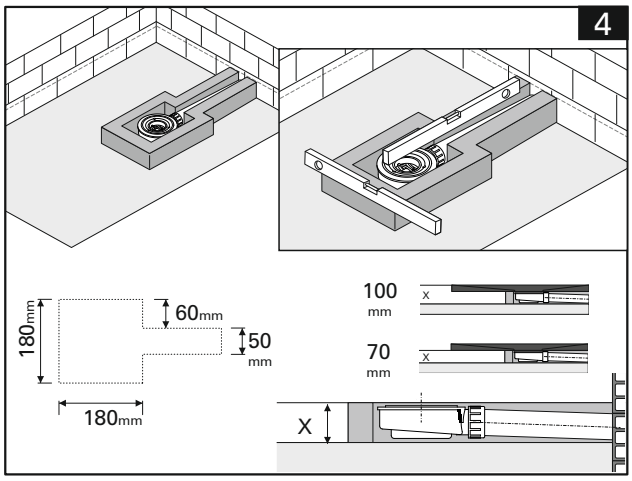

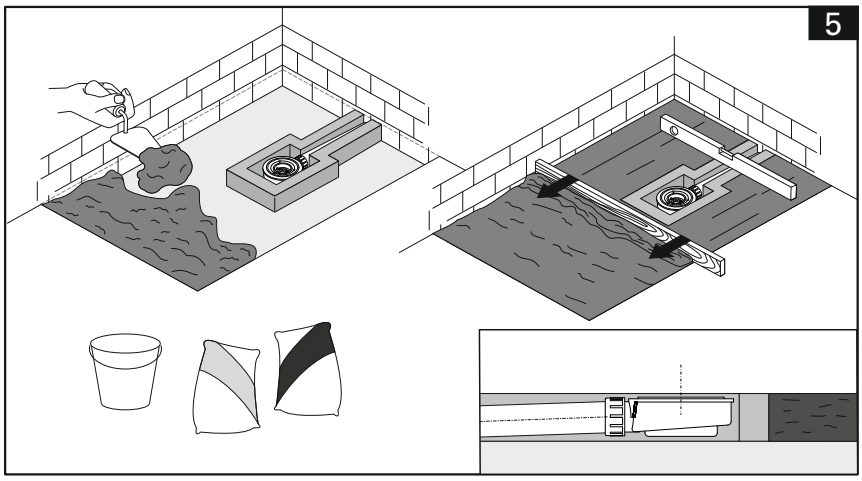

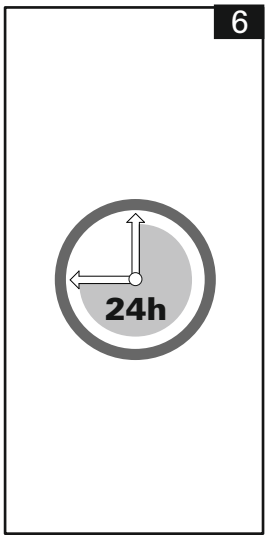

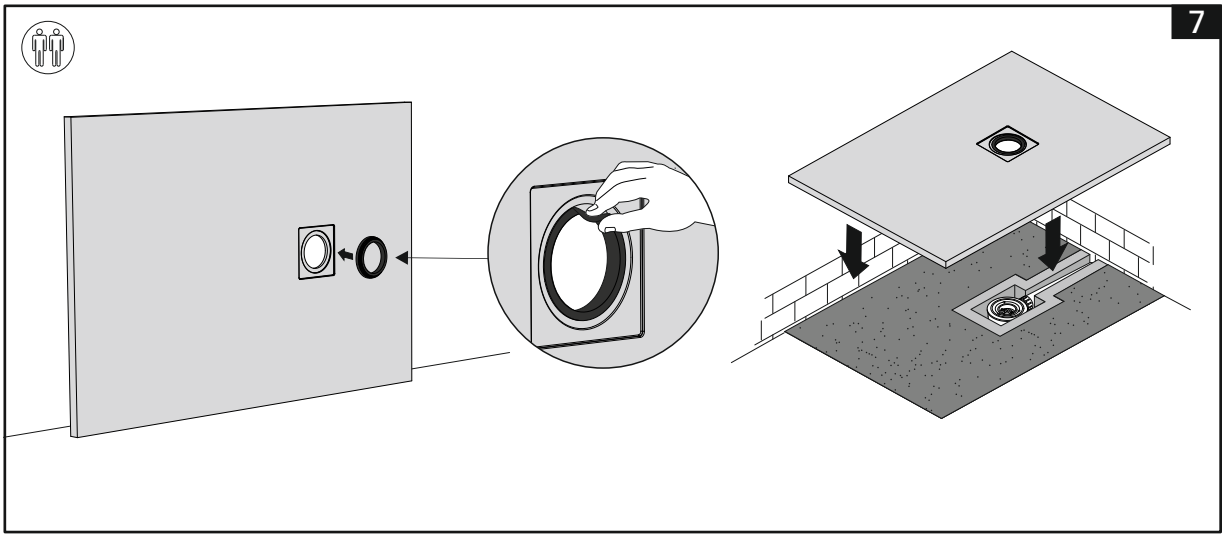

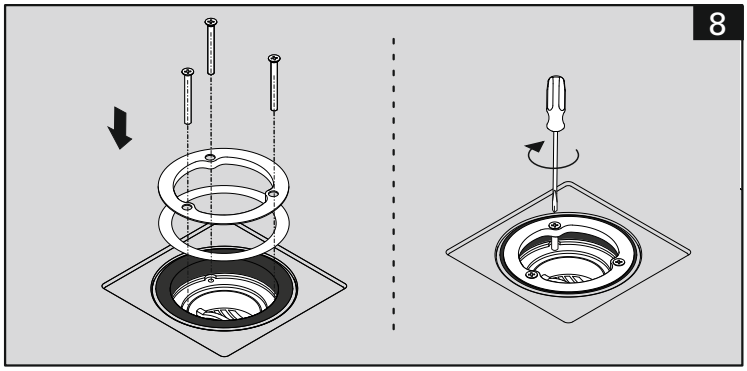

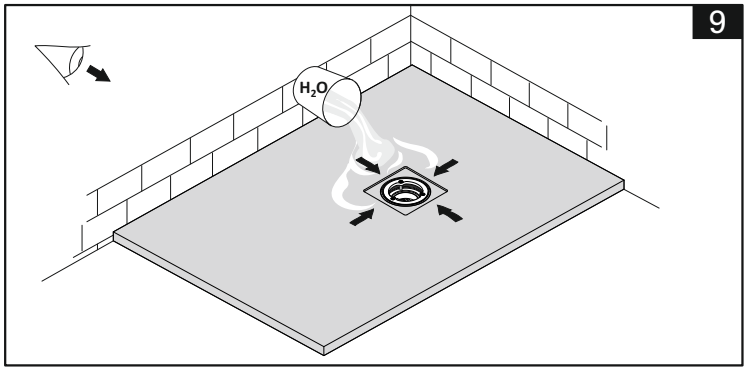

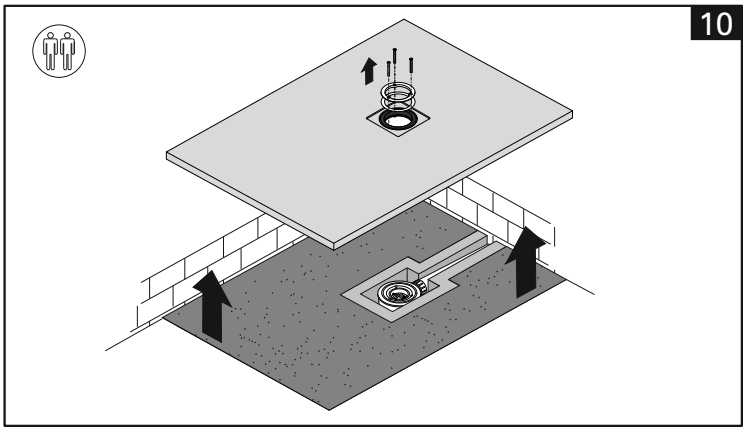

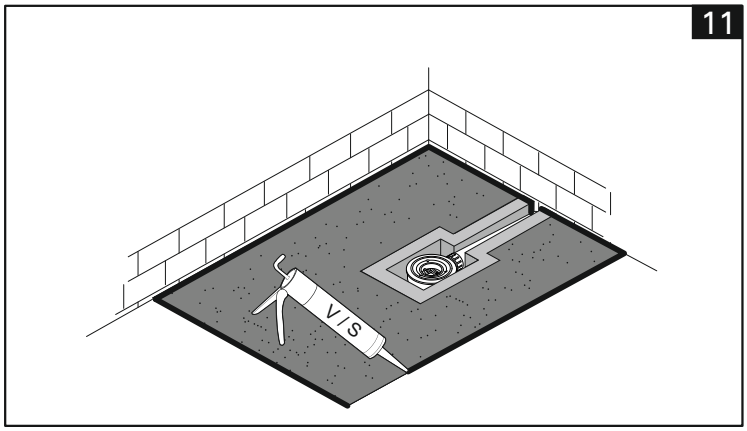

Sanindusa S.A. reserva o direito de fazer alterações técnicas sem aviso prévio
Sanindusa S.A. si reserva il dirittodi effettuarre cambiamenti tecnici sensa preavviso
Sanindusa S.A. réserve le droit de faire des altérations techniques sans information prealable.
Sanindusa S.A. reserva el derecho de hacer alteraciones técnicas sin previo aviso.
Sanindusa S.A. reserves the right to introduce technical improvements without previous notice.

sanindusa®
www.sanindusa.pt

www
sanindusa.pt

BASE DE CHUVEIRO
PLATOS DE DUCHA
RECEVEUR DE DOUCHE
SHOWER TRAY - PIATTO DOCCIA
MARINA / MARINA PLUS

MARINA / MARINA PLUS_IM02

INSTRUÇÃO DE INSTALAÇÃO ASSEMBLY INSTRUCTIONS NOTICE DE MONTAGE INSTRUCCIONES DE MONTAJE INSTRUZIONI DI MONTAGGIO

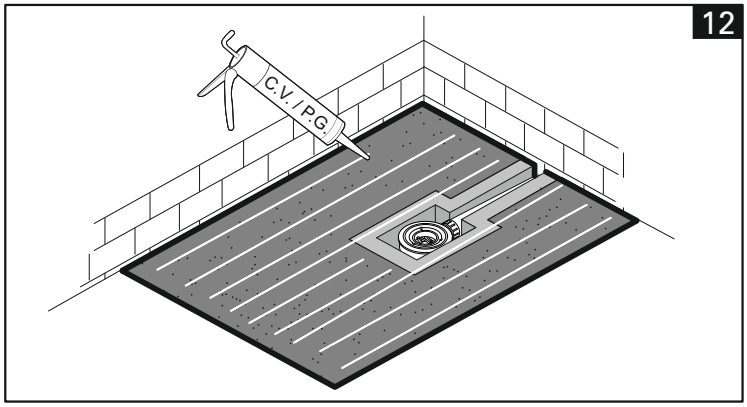

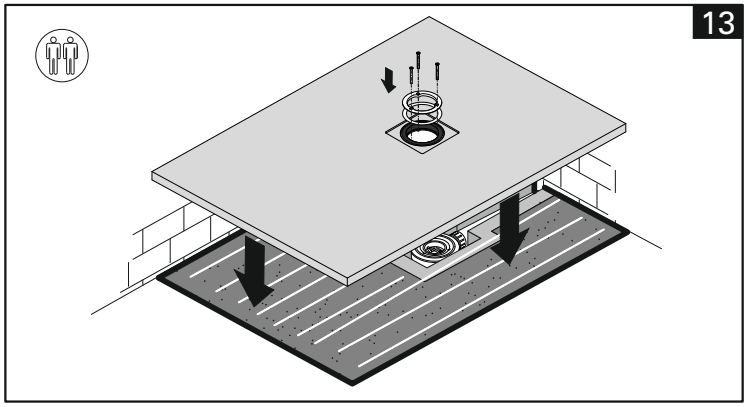

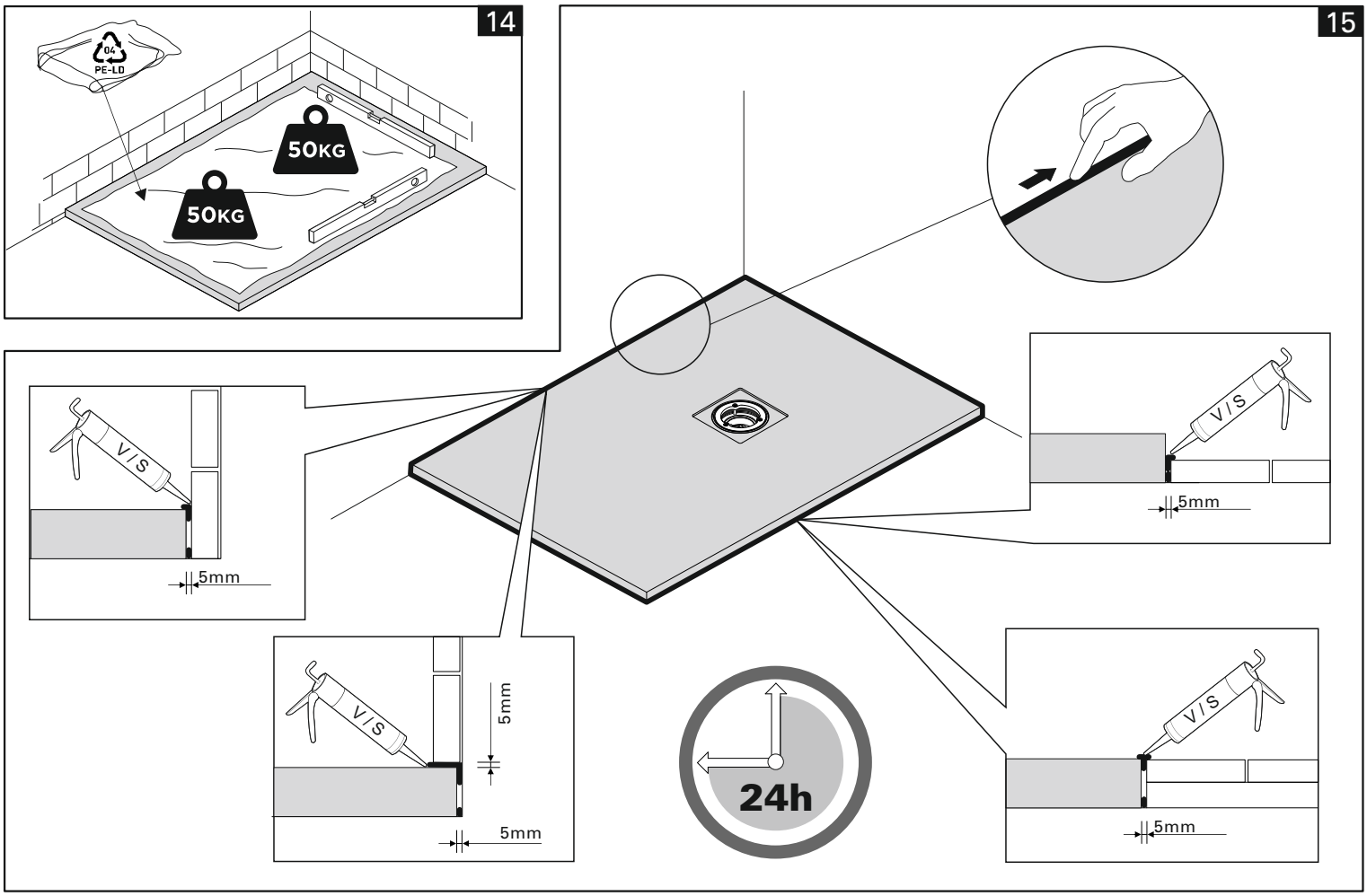

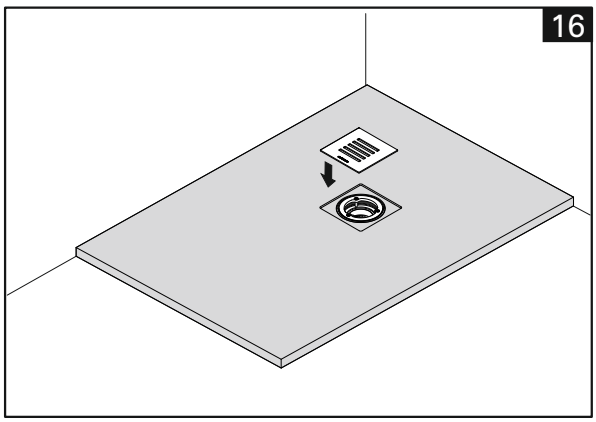

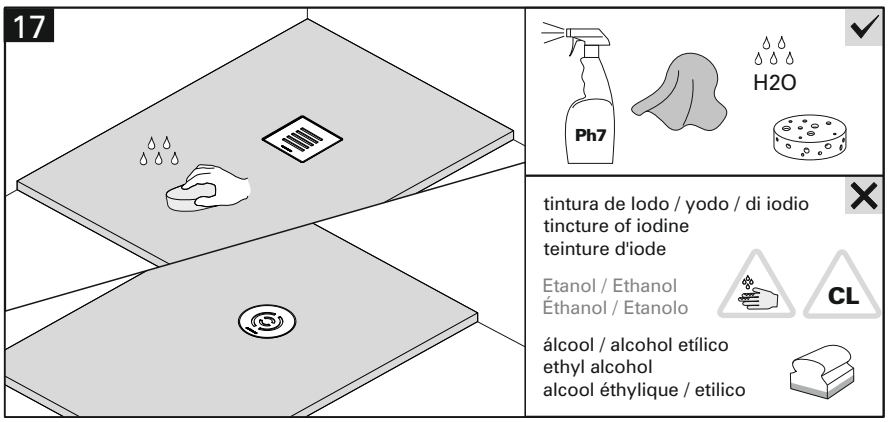

Sanindusa S.A. reserva o direito de fazer alterações técnicas sem aviso prévio
Sanindusa S.A. si reserva il dirittodi effettuarre cambiamenti tecnici sensa preavviso
Sanindusa S.A. réserve le droit de faire des altérations techniques sans information prealable.
Sanindusa S.A. reserva el derecho de hacer alteraciones técnicas sin previo aviso.
Sanindusa S.A. reserves the right to introduce technical improvements without previous notice.